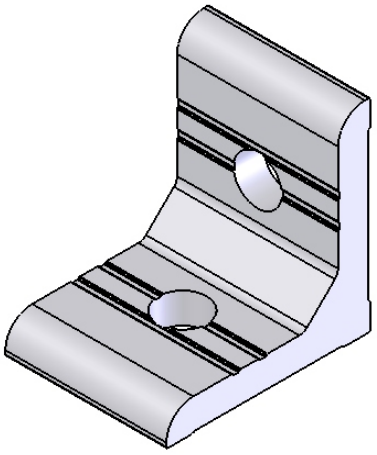

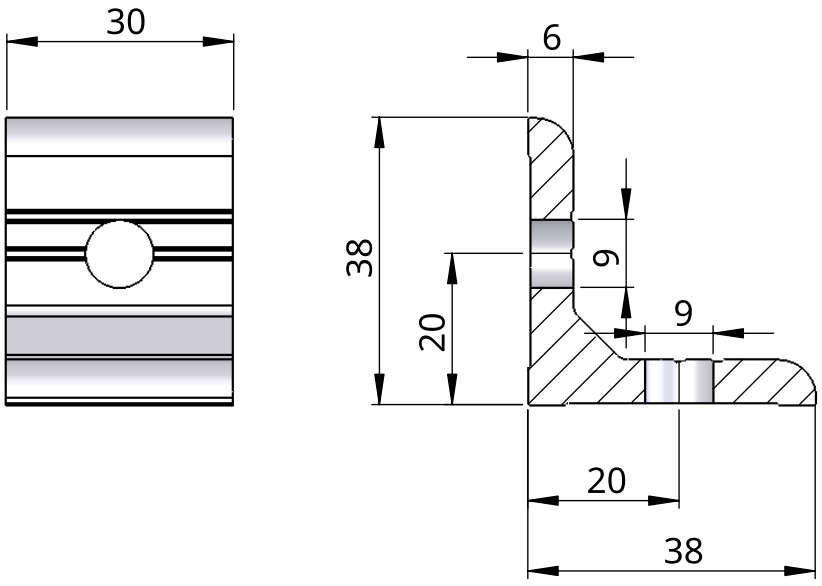
30
6
38
9
20
9
20
38